SAS

Escalera de apoyo con ganchos para entreplantas y altillos.

Escada de apoio com ganchos para mezaninos e sótãos.

Peldaños antideslizantes de 8 cm.
Degraus antiderrapantes de 8 cm.

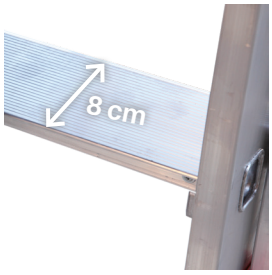

Escalera ancha de 54 cm. y barandilla de 100 cm. de altura.
Escada com 54 cm de largura e gradil de 100 cm de altura.

Gancho de seguridad incluido.
Gancho de segurança incluído.

CARACTERÍSTICAS TÉCNICAS

ART.	Nº PELDAÑOS *Nº DEGRAUS*	PESO (Kg)	PASAMANOS (cm)	B. (cm)	I. (cm)	C. (cm)	F. (cm)	G. (cm)	L. (cm)	H. (cm)
SAS300	7	12	203	180	280	54	SIN BASE	78	298	13
SAS350	9	16	256	232	332	54	90	98	352	13
SAS400	11	19	309	285	385	54	95	116	407	13
SAS450	13	22	365	337	437	54	100	135	461	13
SAS500	15	25	421	390	490	54	110	154	517	13

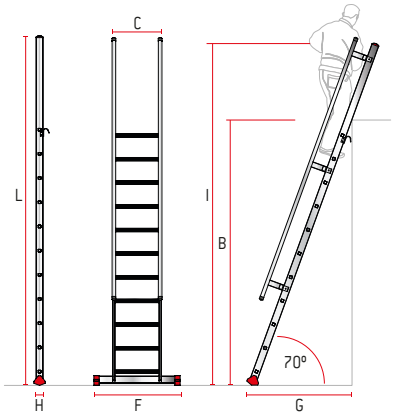

ACCESORIOS OPCIONALES | *ACESSÓRIOS OPCIONAIS*

ART.	DESCRIPCIÓN / *DESCRIÇÃO*
SO-SAS	Soporte para enganchar escalera. / *Suporte de engate da escada.*

SO-SAS

RECAMBIOS / *PEÇAS DE SUBSTITUIÇÃO*

ART-P10

Taco 2,5x8 cm interior.
Calço 2,5x8 cm interior.

2TAP-040F

Taco exterior fino para tubo de 4 cm.
Calço exterior fino para tubo de 4 cm.

GA010-ENSAS

Ganchos especiales de parada. (2 und.)
Ganchos especiais de paragem. (2 unid.)

BR-EN

Barandillas de seguridad.
***IMPORTANTE: Especificar modelo de escalera al realizar el pedido.**
Grades de segurança.
**IMPORTANTE: Especificar o modelo da escada aquando da encomenda.*

BAS-SAS

Base estabilizadora.
***IMPORTANTE: Especificar modelo de escalera al realizar el pedido.**
Base estabilizadora.
**IMPORTANTE: Especificar o modelo da escada aquando da encomenda.*